第 15 回日本くすりと糖尿病学会学術集会

糖尿病治療の真善美を探る

― 西東京地域から発信する薬剤師の知と温故知新 ―

協賛趣意書

寄附／共催セミナー／企業展示・書籍展示／

プログラム抄録集広告・バナー広告・幕間広告・参加証広告

会期：2027 年 10 月 30 日（土）～10 月 31 日（日）

会場：杏林大学三鷹キャンパス内

大会長　小林　庸子

（杏林大学医学部付属病院　薬剤部）

ご挨拶

謹啓

貴社におかれましては、ますますご清栄のこととお慶び申し上げます。平素は格別のご高配を賜り、また薬学の研究・教育の発展におきまして多大なるご貢献を賜り、誠にありがとうございます。

この度、第 15 回日本くすりと糖尿病学会学術集会を、2027 年 10 月 30 日（土）・31 日（日）の 2 日間、杏林大学三鷹キャンパスにおいて開催する運びとなりました。ここに謹んでご挨拶申し上げます。

一般社団法人日本くすりと糖尿病学会は、「薬剤師としていかに糖尿病治療に貢献するか」を理念として 2012 年に設立されました。各地で学術集会や関連研修会を開催するとともに、「日本くすりと糖尿病学会認定薬剤師制度」を立ち上げ、着実な発展を遂げてまいりました。現在では会員数も 1,500 名を超え、多くの皆様のご支援を賜る学会へと成長いたしております。近年は、新たな糖尿病治療薬の登場が相次ぎ、糖尿病治療における薬物療法はますます複雑化しておりますが、このような状況において適正な薬物療法を効果的に支援できる薬剤師の育成を目的としております。

第 15 回日本くすりと糖尿病学会学術集会では、メインテーマを「糖尿病の真善美を探る～西東京地域から発信する薬剤師の知と温故知新～」とし、糖尿病の医療において、科学的に正しく（真）、患者にとって最善（善）、調和・完成度の高い医療（美）を追求し、そのための知識や経験を西東京地域から全国に発信できればと考えております。

本学術集会の運営にあたりましては、できる限り簡素化を図りつつも充実した内容を維持するためには参加費のみでは十分な資金を確保することが難しいのが現状でございます。

つきましては誠に恐縮ではございますが、本学術集会の趣旨にご賛同いただき、貴社よりご協賛・ご支援を賜りたく、ここにお願い申し上げる次第でございます。何卒ご高配を賜りますようお願い申し上げます。

本来であれば拝眉の上お願い申し上げるべきところではございますが、略儀ながら書面をもちましてお願い申し上げます。

末筆ながら、貴社のますますのご発展を心より祈念申し上げます。

敬具

2026 年 7 月吉日

第 15 回日本くすりと糖尿病学会学術集会
大会長　小林 庸子
（杏林大学医学部付属病院　薬剤部）

学術集会概要

1. 名称　　第 15 回日本くすりと糖尿病学会学術集会

2. テーマ　　糖尿病治療の真善美を探る　―西東京地域から発信する薬剤師の知と温故知新―

3. 大会長　　小林　庸子（杏林大学医学部付属病院　薬剤部）

4. 実行委員長　　森　貴幸（大和調剤センター）

5. プログラム企画委員長　　堀井　剛史（武蔵野大学）

6. 会期
＜現地開催＞　　2027年 10 月 30 日（土）～10 月 31 日（日）
＜オンデマンド配信＞　2027 年 11 月下旬～12 月下旬【予定】
※現地開催の終了後、Web サイトでのオンデマンド配信を予定しております。
（詳細につきましては、後日、ホームページにてご案内させていただきます。）

7. 開催地及び開催場所
杏林大学三鷹キャンパス内
〒181-8611 東京都三鷹市新川 6-20-2　TEL：0422-47-5511

8. 参加人数　　約 800 名（予定）

9. 学術大会開催計画
理事長講演、大会長講演、特別講演、招待講演、教育講演、シンポジウム、一般演題（口演）、ポスターセッション、スポンサードセミナー、ランチョンセミナー、モーニングセミナー、スイーツセミナー等

10. 情報公開の同意について
本学術集会は、日本製薬工業協会および日本ジェネリック製薬協会が示す「企業活動と医療機関等の透明性ガイドライン」および、日本医療機器産業連合会が示す「医療機器業界における医療機関等との透明性ガイドライン」に基づき、「加盟企業と医療機関及び医療関係者との関係の透明性に関する指針」に従い、学会等の会合開催にかかる費用を「学会名」「協賛内容」のとおりに、加盟企業のウェブサイト上に公開することに同意いたします。

11. 本学術集会に関するお問い合わせ先
＜運営事務局＞
第 15 回日本くすりと糖尿病学会学術集会　運営事務局
株式会社日本旅行　西日本 MICE 営業部
大阪市北区梅田 1 丁目 1 番 3 大阪駅前第 3 ビル 3 階
TEL：06-6440-1420　E-MAIL：jpds2027@nta.co.jp

12. 学術集会ホームページ：https://web.apollon.nta.co.jp/jpds2027/

13. 全体予算案

項 目		計	
1.	**学会参加費**	9,420,000	円
	事前参加登録	5,850,000	円
	後期参加登録	3,570,000	円
2.	**懇親会参加費**	1,080,000	円
3.	**抄録集販売費**	30,000	円
4.	**共催セミナー**	13,090,000	円
	ランチョンセミナー	5,720,000	円
	モーニングセミナー	1,650,000	円
	スイーツセミナー	2,860,000	円
	スポンサードセミナー	2,860,000	円
5.	**展示出展料**	2,838,000	円
	出展料	2,838,000	円
6.	**広告関係費**	2,062,000	円
	プログラム抄録集広告費	1,160,000	円
	HPバナー広告費	220,000	円
	幕間広告費	462,000	円
	参加証広告費	220,000	円
7.	**寄付金･助成金**	1,400,000	円
	寄付金	1,000,000	円
	学会補助金	400,000	円
8.	**雑収入（利息）**	0	円
収入合計		29,920,000	円

項 目		計	
A	**事前準備費**	9,296,000	円
	運営事務局費	3,000,000	円
	ホームページ関係費	1,000,000	円
	参加登録システム関係費	800,000	円
	演題登録管理費	500,000	円
	抄録集作成費	1,500,000	円
	印刷関係費 ※1	700,000	円
	オンデマンド配信関係	1,200,000	円
	その他制作物	456,000	円
	通信運搬費	140,000	円
B	**当日運営関係費**	18,724,000	円
	会場費	3,500,000	円
	会場設営備品	1,000,000	円
	映像機器関係費 ※2	5,470,000	円
	設営･運営･撤去費	850,000	円
	看板･ポスターパネル施工費	1,500,000	円
	展示会場関係費	500,000	円
	運営人件費	2,500,000	円
	飲食関係、その他 ※3	1,800,000	円
	招聘関係費	1,100,000	円
	諸経費	504,000	円
C	**業務委託費**	1,900,000	円
支出合計		29,920,000	円

※1 ポスター、チラシ、マニュアル作製費など
※2 会場機材、オンデマンド収録機材など
※3 懇親会費など

14. 実行委員、組織委員一覧

【大会長】　小林　庸子（杏林大学医学部付属病院）
【実行委員長】　森　貴幸（大和調剤センター）
【プログラム企画委員長】　堀井　剛史（武蔵野大学）

【実行委員】
本田　一春（公立昭和病院）
井上　岳（北里大学薬学部・北里大学北里研究所病院）
工藤　浩史（国立健康危機管理研究機構　国立国際医療センター）
影山　美穂（東京薬科大学）
松本　雄介（市立青梅総合医療センター・東京都薬剤師会）
髙橋　英里華（杏林大学医学部付属病院）
中村　美咲（杏林大学医学部付属病院）
岩﨑　有沙（杏林大学医学部付属病院）
村田　穂香（杏林大学医学部付属病院）

【組織委員】（50 音順）
秋山 滋男（昭和薬科大学）
朝倉 俊成（新潟薬科大学薬学部）
家入 一郎（国際医療福祉大学福岡薬学部）
河崎 尚史（大阪公立大学医学部附属病院）
菊池 千草（昭和薬科大学）
國森 公明（株式会社あかつき　あかつき薬局）
齋藤 健一（埼玉医科大学総合医療センター）
佐竹 正子（星薬科大学）
佐藤 伸輔（東北医科薬科大学 若林病院）
篠原 久仁子（薬局恵比寿ファーマシー）
辻本 勉（武庫川女子大学薬学部）
中野 玲子（萬田記念病院）
野澤 彰（上都賀総合病院）
濵野 峰子（大分赤十字病院）
平泉 達哉（能代厚生医療センター）
平山 大徹（HECサイエンスクリニック）
廣田 有紀（せいら調剤薬局）
本間 三絵（済生会長崎病院）
増本 憲生（神戸市立医療センター中央市民病院）
松本 晃一（東京医科大学茨城医療センター）
武藤 達也（中北薬品株式会社）
室井 延之（神戸市立医療センター中央市民病院）

【アドバイザー】　厚田　幸一郎（北里大学薬学部名誉教授）

【事務局】　小森　竜大（日本くすりと糖尿病学会事務局）

寄附金　募集要項

■寄付金の名称　　第 15 回日本くすりと糖尿病学会学術集会　寄附金

■寄付金の目的　　第 15 回日本くすりと糖尿病学会学術集会　の開催経費

■寄付金目標額　　1,000,000 円

■寄付金期間　　2027 年 10 月 29 日(金)(大会前日)まで

■寄付金の公表

第 15 回日本くすりと糖尿病学会学術集会プログラム抄録集に、協賛企業として記載いたします。

※抄録集制作スケジュールの都合上、掲載できない場合があります。あらかじめご了承ください。

■寄付金払込方法

学術集会ホームページ内、【企業協賛のお願い】ページよりお申込みください。

お振込先は、以下のとおりです。

＜振込先口座情報＞

銀 行 名 ： みずほ銀行

支 店 名 ： 吉祥寺支店(店番号 246)

口座番号 ： 普通 3189628

口座名義 ： 第 15 回日本くすりと糖尿病学会学術集会

(ﾌﾘｶﾞﾅ)ﾀﾞｲ 15 ｶｲﾆﾎﾝｸｽﾘﾄﾄｳﾆｮｳﾋﾞｮｳｶﾞｯｶｲｶﾞｸｼﾞｭﾂｼｭｳｶｲ

■税法上の取り扱い　税法上の免税処置はございません。

■拠出いただきました寄付金は、各社が公表することについて了承します。

■お問い合わせ先

第 15 回日本くすりと糖尿病学会学術集会　運営事務局

株式会社日本旅行　西日本 MICE 営業部

大阪市北区梅田 1 丁目 1 番 3　大阪駅前第 3 ビル 3 階

TEL：06-6440-1420　E-MAIL：jpds2027@nta.co.jp

共催セミナー募集要項

■共催セミナー募集枠

No.	セミナー名	日時	座席数(予定)	共催費(税込)
1	ランチョンセミナー	2027 年 10 月 30 日(土)	500～550 席規模	1,210,000 円
2			250～300 席規模	880,000 円
3			100～150 席規模	770,000 円
4		2027 年 10 月 31 日(日)	500～550 席規模	1,210,000 円
5			250～300 席規模	880,000 円
6			100～150 席規模	770,000 円
7	モーニングセミナー	2027 年 10 月 31 日(日)	250～300 席規模	880,000 円
8			100～150 席規模	770,000 円
9	スイーツセミナー	2027 年 10 月 30 日(土) もしくは 2027 年 10 月 31 日(日)	500～550 席規模	1,210,000 円
10			250～300 席規模	880,000 円
11			100～150 席規模	770,000 円
12	スポンサードセミナー	2027 年 10 月 30 日(土) もしくは 2027 年 10 月 31 日(日)	500～550 席規模	1,210,000 円
13			250～300 席規模	880,000 円
14			100～150 席規模	770,000 円

■共催費に含まれるもの

・会場費
・会場付帯設備費(机・椅子・ステージ・音響照明設備等)
・会場付帯機材費(スクリーン等、学会手配の機材)
・会場機材オペレーター(1 名)
・控室使用料

■共催費に含まれないもの

・セミナー参加者用飲食費
(ランチョンセミナー、モーニングセミナー、スイーツセミナー)**※1**
・当日運営スタッフ人件費(資料・弁当配布、アナウンス、照明等)
・座長および演者にかかる諸経費(飲料費、昼食費、交通費、謝礼、宿泊費等)
・控室での企業スタッフの飲料費
・控室でご使用される PC 、スクリーン等の追加機材費
・講演の録画、録音、通訳機器等のオプション機材費
・制作費(会場前看板、控室前看板、座長・演者用の机下紙等)
・広報用セミナーチラシ等の印刷制作費**※2**
・オンデマンド配信費(100,000 円／税別)**※4**
・業務管理費(見積総額に対し 15%)

※1 飲食の内容は主催者に一任のもと統一とさせていただきます。
※2 ちらしの制作は任意です。
※3 動画データの提供は含まれておりません。

■**開催形態**

各共催セミナーは、第15回日本くすりと糖尿病学会学術集会と各社の共催といたします。

■**その他ご案内**

①開催枠の決定は、2027年6月上旬頃を予定しております。

②セミナーのタイトル・座長（司会）・演者の決定は各社様にて行い、協賛企業事務局へ連絡してください。また、そのために必要な打合せ等の経費は各社様にてお願いいたします。

③抄録は学会抄録集に掲載されるため、執筆要項に従い、**2026年8月上旬**に協賛企業事務局へ送付してください。なお、執筆要項は、セミナー枠確定時に同時にご案内いたします。

④学会誌には共催社名が掲載されますが、その様式については事務局にて決定させていただきます。

⑤会場入口の弁当設置はセミナー開始の60分前からとし、配付時間は原則として統一させていただきます。混乱を避けるため記名は行いませんが、アンケート用紙の配布・回収は可能とします。

⑥共催社は会場入口で資料を配付できます。資料は、メモ帳・ボールペンなどの筆記用具、学術資料、抄録集などといたしますが、サービス品などは配付しないようにお願いいたします。

⑦共催社がセミナーの録音・撮影などの記録を行う場合は、その用途および方法を含めて、事前に登壇者（座長（司会）・演者）および事務局の了解を得てください。

■お申込み方法および締切り

申込締切　2027年5月31日（月）

学術集会ホームページ内、【企業協賛のお願い】ページよりお申込みください。

■お支払いについて

セミナー枠の確定後、ご請求書を送付いたします。ご請求書に記載の期日までに指定口座へお振込みください。なお、振込手数料は各社様にてご負担をお願いいたします。また、お申込後のキャンセルは原則として受け付けません。 あわせてご了承ください。

※領収書は銀行発行の振込み控えをもって代えさせていただきます。別途、領収書が必要な場合はご連絡ください。

＜振込先口座情報＞
銀 行 名 ： みずほ銀行
支 店 名 ： 吉祥寺支店（店番号 246）
口座番号 ： 普通 3189628
口座名義 ： 第15回日本くすりと糖尿病学会学術集会
（ﾌﾘｶﾞﾅ）ﾀﾞｲ15ｶｲﾆﾎﾝｸｽﾘﾄﾄｳﾆｮｳﾋﾞｮｳｶﾞｯｶｲｶﾞｸｼﾞｭﾂｼｭｳｶｲ

■お問い合わせ先

第15回日本くすりと糖尿病学会学術集会　運営事務局
株式会社日本旅行　西日本MICE営業部
大阪市北区梅田1丁目1番3　大阪駅前第3ビル3階
TEL：06-6440-1420　E-MAIL：jpds2027@nta.co.jp

企業展示・書籍展示　募集要項

■展示会場　　杏林大学三鷹キャンパス 医学部講義棟Ａ 1F ラーニングコモンズ・カフェテリア（予定）

■展示日程

1）搬入

10 月 29 日（金） 午後 （予定）

2）展示

10 月 30 日（土） 9:00～17:00 （予定）

10 月 31 日（日） 9:00～17:00 （予定）

3）搬出

10 月 31 日（日） 17:00～17:40 （予定）

■コマ種別・内容・出展料

＜企業展示＞ 基礎 1 小間（サイズ W1,800mm×D900mm×H2,100mm） : **275,000 円（税込）**

募集小間数: 10 小間

※展示ブースのレイアウトについては下記の展示ブース図をご参照ください。

＜書籍展示＞ 机 1 本（1.8m×0.45m・白布付）: **22,000 円（税込）**

募集本数: 4 本

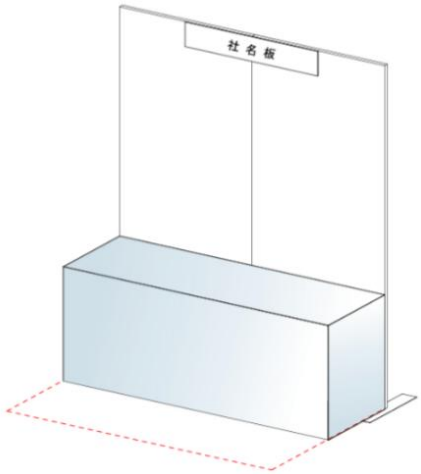

●基礎小間仕様 〔基礎小間に含まれるもの〕（単位：mm）

① バックパネル（H2,100）付き
（システムパネル：W1,800×H2,100）

② 展示台（W1,800×D900×H700）（白布付き）（予定）

③ 椅子 1 脚

④ 社名板（W900×H200）

■お申込み方法

＜申込締切: 2027 年 7 月 30 日（金）＞

学術集会ホームページ内、【企業協賛のお願い】ページよりお申込みください。

※お申込みいただきました企業名を、学術集会プログラム抄録集に掲載させていただきます。

■お支払いについて

お申込みの締め切り後、ご請求書を送付いたします。ご請求書に記載の指定期日までに、下記指定口座へお振込みください。なお、振込手数料は各企業様にてご負担をお願いいたします。また、お申込後のキャンセルは原則として受け付けません。あわせてご了承ください。

＜振込先口座情報＞
銀 行 名 ： みずほ銀行
支 店 名 ： 吉祥寺支店（店番号 246）
口座番号 ： 普通 3189628
口座名義 ： 第 15 回日本くすりと糖尿病学会学術集会
（ﾌﾘｶﾞﾅ）ﾀﾞｲ 15 ｶｲﾆﾎﾝｸｽﾘﾄﾄｳﾆｮｳﾋﾞｮｳｶﾞｯｶｲｶﾞｸｼﾞｭﾂｼｭｳｶｲ

※領収書は、銀行発行の振込控をもって代えさせていただきます。別途、領収書が必要な場合はご連絡ください。

■その他ご案内

1)展示コマ配置は事務局に一任とさせていただきます。個別のご希望や指定はお受けできませんので予めご了承ください。

2)展示の開催要項につきましては、会期1か月前までにご案内いたします。

3)基本仕様以外のレンタル備品につきましては、開催要項とともにお申込みフォームをご案内させていただきます。お申込みフォームには事務局手配が可能なもののみ記載いたしますので、記載のないものは各社様にてお持ち込みください。(例:延長コード等)

4)電気工事費・使用料等につきましては、大会終了後にオプション費として別途ご請求させていただきます。
※別途管理費15%を申し受けます。

5)出展者のご都合による出展申込の取り消し・変更は、原則お受けできません。やむをえず出展を取り消しまたは変更される場合、お支払済みの出展料は返金できません。
※コマ配置確定後のキャンセルにつきましては、出展料のお支払い前であってもそれまでに発生した事務手数料を申し受ける場合がありますのでご注意ください。

6)事務局は不可抗力、またはやむを得ない事由により、本企業展示の開催期間及び開催時間の変更、または開催の中止等を行う場合があります。中止の場合、出展料は返金いたしますが、出展者側にてそれまで要した費用は各社様の負担となります。

7)施設内への可燃物・危険物の持込は、火災予防条例の規定により一切禁止いたします。

8)会場内での出展物の保全については、善良な保護と管理にあたりますが、天災その他不可抗力による事故については、その責任を負いません。

9)医薬品医療機器等法未承認品の展示については、運営事務局へお問合せください。

■お問い合わせ先

第15回日本くすりと糖尿病学会学術集会　運営事務局
株式会社日本旅行　西日本MICE営業部
大阪市北区梅田1丁目1番3　大阪駅前第3ビル3階
TEL：06-6440-1420　E-MAIL：jpds2027@nta.co.jp

プログラム抄録集　広告掲載　募集要項

■募集媒体

①誌名　第 15 回日本くすりと糖尿病学会学術集会　プログラム抄録集
②大きさ　A4 サイズ
③印刷部数　1,200 部(予定)
④抄録作成費(予定額)　1,500,000 円
⑤広告料総額(予定額)　1,166,000 円
⑥広告原稿　完全版下(デジタルデータ)または PDF

※広告の配置につきましては、事務局に一任とさせていただきます。

■広告掲載料

掲載スペース	印刷色	募集枠	料金(税込)
表 4	カラー	1枠	330,000 円
表 2	カラー	1枠	220,000 円
表 3	カラー	1枠	220,000 円
後付 1 頁	モノクロ	2 枠	88,000 円
後付 1／2 頁	モノクロ	4 枠	55,000 円
合計		9 枠	1,166,000 円

■お申込みおよびデータご提出方法

・お申込方法　:学術集会ホームページ内、【企業協賛のお願い】ページよりお申込みください。
・お申込期日およびデータ提出期日:**2027 年 6 月 30 日(水)**
・データ提出　:運営事務局宛にメールにてご提出ください。

※お申込みいただきました企業は、学術集会プログラムおよび演題抄録集に社名を掲載させていただきます。

■お支払いについて

広告掲載枠が決定次第、ご請求書を送付いたします。ご請求書に記載の指定期日までに指定口座にお振込ください。なお、振込手数料は各企業様にてご負担をお願いいたします。また、お申込み後のキャンセルは原則として受け付けません。あわせてご了承ください。

＜振込先口座情報＞
銀 行 名 ： みずほ銀行
支 店 名 ： 吉祥寺支店(店番号 246)
口座番号 ： 普通 3189628
口座名義 ： 第 15 回日本くすりと糖尿病学会学術集会
(ﾌﾘｶﾞﾅ)ﾀﾞｲ 15 ｶｲﾆﾎﾝｸｽﾘﾄﾄｳﾆｮｳﾋﾞｮｳｶﾞｯｶｲｶﾞｸｼﾞｭﾂｼｭｳｶｲ

※領収書は、銀行発行の振込控をもって代えさせていただきます。別途、領収書が必要な場合は、ご連絡ください。

■お問い合わせ先・版下送付先

第 15 回日本くすりと糖尿病学会学術集会　運営事務局
株式会社日本旅行　西日本 MICE 営業部
大阪市北区梅田 1 丁目 1 番 3　大阪駅前第 3 ビル 3 階
TEL：06-6440-1420　E-MAIL：jpds2027@nta.co.jp

ホームページバナー広告　募集要項

■募集媒体

①広告媒体名　　第 15 回日本くすりと糖尿病学会学術集会　ホームページバナー広告

②広告掲載場所　　第 15 回日本くすりと糖尿病学会学術集会　ホームページ・オンデマンドサイト

③ウェブサイト作成関連費（予定額）　1,000,000 円

④広告料総額（予定額）　　220,000 円

⑤原稿サイズ　　横 300px 以上

※縦サイズの指定はありませんが、画面に合わせ、事務局にてサイズ調整をいたします。

⑥原稿様式　　jpg、ai、png、pdf

※募集口数に達し次第、お申込みを締め切りとさせていただく可能性がございます。ご希望の場合は早めのお申込みをお願いいたします。

※広告の配置につきましては、事務局に一任とさせていただきます。

■広告掲載料

掲載ページ	募集枠	料金（税込）
HP トップページ	2 枠	110,000 円

■お申込みおよびデータご提出方法

・お申込方法　：学術集会ホームページ内、【企業協賛のお願い】ページよりお申込みください。

・お申込期日およびデータ提出期日：**2027 年 10 月 29 日（金）（大会前日）**

・データ提出　：運営事務局宛にメールにてご提出ください。

※お申込みいただきました企業は、学術集会プログラムおよび演題抄録集に社名を掲載させていただきます。

■お支払いについて

広告掲載枠が決定次第、ご請求書を送付いたします。ご請求書に記載の指定期日までに指定口座にお振込ください。なお、振込手数料は各企業様にてご負担をお願いいたします。また、お申込み後のキャンセルは原則として受け付けません。あわせてご了承ください。

＜振込先口座情報＞
銀 行 名 ： みずほ銀行
支 店 名 ： 吉祥寺支店（店番号 246）
口座番号 ： 普通 3189628
口座名義 ： 第 15 回日本くすりと糖尿病学会学術集会
（ﾌﾘｶﾞﾅ）ﾀﾞｲ 15 ｶｲﾆﾎﾝｸｽﾘﾄﾄｳﾆｮｳﾋﾞｮｳｶﾞｯｶｲｶﾞｸｼﾞｭﾂｼｭｳｶｲ

※領収書は、銀行発行の振込控をもって代えさせていただきます。別途、領収書が必要な場合は、ご連絡ください。

■お問い合わせ先・データ送付先

第 15 回日本くすりと糖尿病学会学術集会　運営事務局
株式会社日本旅行　西日本 MICE 営業部
大阪市北区梅田 1 丁目 1 番 3　大阪駅前第 3 ビル 3 階
TEL：06-6440-1420　E-MAIL：jpds2027@nta.co.jp

講演会場内スクリーン幕間 PR 広告 募集要項

■募集媒体

①広告媒体名　　第 15 回日本くすりと糖尿病学会学術集会 講演会場内 スクリーン幕間 PR 広告
②投影会場　　第 1 会場～第 5 会場（予定）
③投影詳細　　会期中、各セッション間の休憩時間または幕間（予定）

※日本くすりと糖尿病学会関連スライドや各スポンサーの広告をローテーションで投影します。
※放映順、回数は主催事務局にご一任ください。

■広告費

広告タイプ	募集枠	料金（税込）
動画	2 枠	165,000 円
静止画	2 枠	66,000 円

■データ内容

【動画データ】1 枠：30 秒以内 （解像度 1920×1080 pixel）
ファイル形式：MP4〔H.264〕または、PowerPoint に埋め込み済みのファイル
※Power Point は、Windows 版 Power Point で作成されたものに限ります。

【静止画データ】Power Point （Windows 版 Power Point）で作成されたものに限ります。
映像サイズは 16:9 です。

■お申込みおよびデータご提出方法

・お申込方法 ：学術集会ホームページ内、【企業協賛のお願い】ページよりお申込みください。
・お申込期日およびデータ提出期日：**2027 年 8 月 31 日（火）**
・データ提出 ：運営事務局宛にメールにてご提出ください。
※お申込みいただきました企業は、学術集会プログラムおよび演題抄録集に社名を掲載させていただきます。

■お支払いについて

広告掲載枠が決定次第、ご請求書を送付いたします。ご請求書に記載の指定期日までに指定口座にお振込ください。なお、振込手数料は各企業様にてご負担をお願いいたします。また、お申込み後のキャンセルは原則として受け付けません。あわせてご了承ください。

＜振込先口座情報＞
銀 行 名 ： みずほ銀行
支 店 名 ： 吉祥寺支店（店番号 246）
口座番号 ： 普通 3189628
口座名義 ： 第 15 回日本くすりと糖尿病学会学術集会
(ﾌﾘｶﾞﾅ)ﾀﾞｲ 15 ｶｲﾆﾎﾝｸｽﾘﾄﾄｳﾆｮｳﾋﾞｮｳｶﾞｯｶｲｶﾞｸｼﾞｭﾂｼｭｳｶｲ

※領収書は、銀行発行の振込控をもって代えさせていただきます。別途、領収書が必要な場合は、ご連絡ください。

■お問い合わせ先・データ送付先

第 15 回日本くすりと糖尿病学会学術集会　運営事務局
株式会社日本旅行 西日本 MICE 営業部
大阪市北区梅田 1 丁目 1 番 3 大阪駅前第 3 ビル 3 階
TEL：06-6440-1420 E-MAIL：jpds2027@nta.co.jp

参加証広告　募集要項

■募集媒体

①広告媒体名　　第 15 回日本くすりと糖尿病学会学術集会　参加証（名札）

②広告掲載場所　　参加者および関係者が当日に着用する参加証の下部に企業ロゴを印刷します。
※掲載箇所につきましては、大会長にご一任くださいますようお願いします。

③作成関連費（予定額）　300,000 円

④広告料総額（予定額）　220,000 円

⑤規格・数量　　参加証のサイズ（横 98mm×縦 85mm）（予定）
参加証印刷枚数：1100 枚（予定）

⑥原稿様式　　jpg、ai、png、pdf

■広告費

内容	募集枠	料金（税込）
参加証企業ロゴ掲載	2 枠	110,000 円

■お申込みおよびデータご提出方法

・お申込方法　：学術集会ホームページ内、【企業協賛のお願い】ページよりお申込みください。

・お申込期日およびデータ提出期日：2027 年 8 月 31 日（火）

・データ提出　：運営事務局宛にメールにてご提出ください。

※お申込みいただきました企業名を、プログラム抄録集に掲載させていただきます。

■お支払いについて

広告掲載枠が決定次第、ご請求書を送付いたします。ご請求書に記載の指定期日までに指定口座にお振込ください。なお、振込手数料は各企業様にてご負担をお願いいたします。また、お申込み後のキャンセルは原則として受け付けません。あわせてご了承ください。

＜振込先口座情報＞
銀 行 名 ： みずほ銀行
支 店 名 ： 吉祥寺支店（店番号 246）
口座番号 ： 普通 3189628
口座名義 ： 第 15 回日本くすりと糖尿病学会学術集会
（ﾌﾘｶﾞﾅ）ﾀﾞｲ 15 ｶｲﾆﾎﾝｸｽﾘﾄﾄｳﾆｮｳﾋﾞｮｳｶﾞｯｶｲｶﾞｸｼﾞｭﾂｼｭｳｶｲ

※領収書は、銀行発行の振込控をもって代えさせていただきます。別途、領収書が必要な場合は、ご連絡ください。

■お問い合わせ先・データ送付先

第 15 回日本くすりと糖尿病学会学術集会　運営事務局
株式会社日本旅行　西日本 MICE 営業部
大阪市北区梅田 1 丁目 1 番 3　大阪駅前第 3 ビル 3 階
TEL：06-6440-1420　E-MAIL：jpds2027@nta.co.jp